Ohnsorg

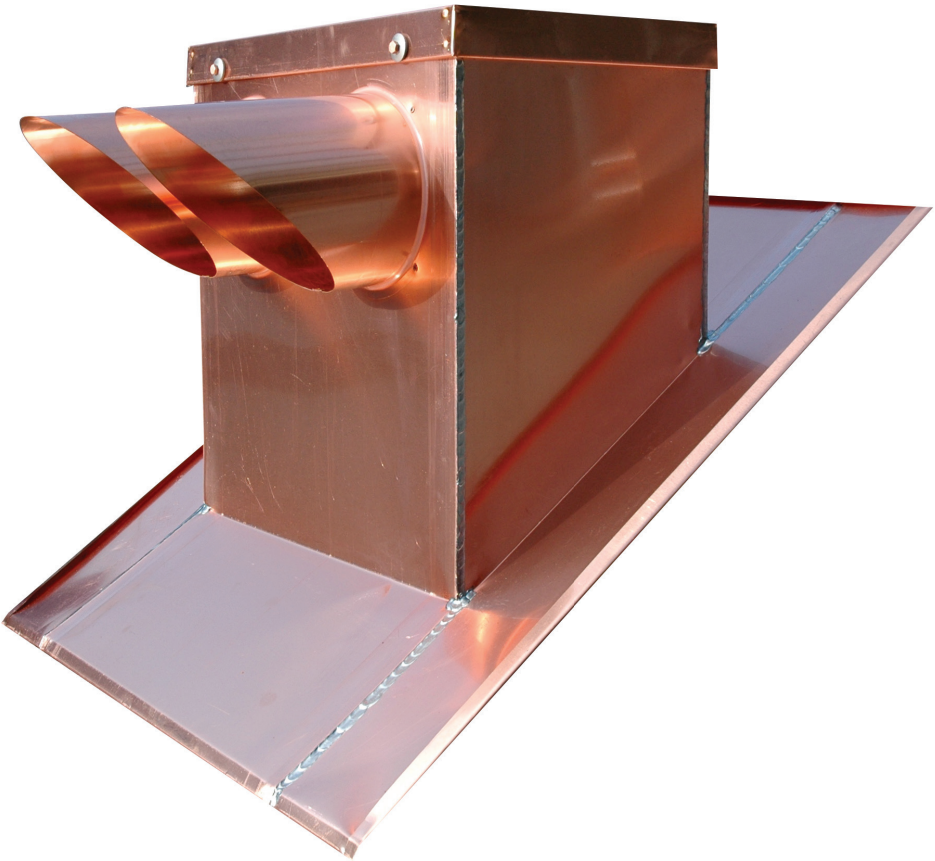

# Sorties de toiture

La qualité et le design pour des exigences élevées

Produit de qualité Suisse

## Table des matières


| | |
|---|---|
| Caissons multi-sorties | 03 - 07 |
| Caissons multi-sorties – variantes de montage | 08 - 09 |
| Sortie de toiture type DUO | 10 |
| Sortie de toiture pour toit plat / système solaire type KAB-KA | 11 |
| Garnitures pour toit plat / incliné | 11 |
| Fabrications spéciales | 12 |
| Grille pare-pluie | 13 -14 |
| CGV | 15 |


## Où nous trouver

## Caissons multi-sorties

Les caissons multi-sorties Ohnsorg résistent à tous les temps.

Bouchon en PVC pour les sorties sanitaire

Tôle intermédiaire avec sorties séparées

Sortie sanitaire

Capot pare-pluie pour évacuation verticale avec sorties séparées, blindées et gouttière d'évacuation

Socle, intérieur isolé 25 mm (laine minérale), avec bord d'appui

## Caissons multi-sorties - remarques importantes

### Schéma de montage

Les points suivants sont importants lors d'une commande d'un caisson multi-sorties:

1. Pente du toit (inclinaison des chevrons) en degrés!
2. Type de montage, par exemple: à l'avant sur les tuiles (perte de pente) ou en sous toiture (pas de perte)

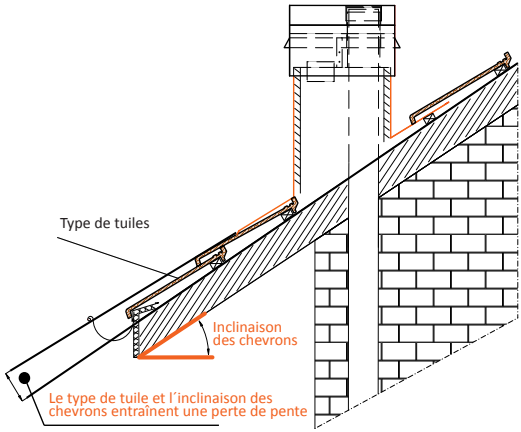


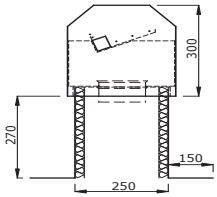


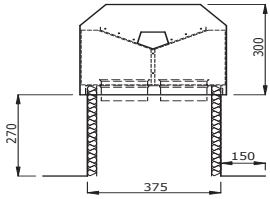


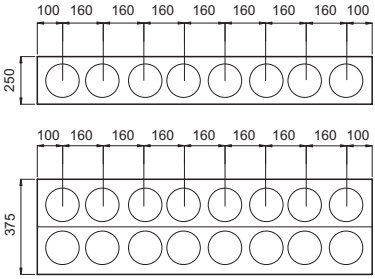


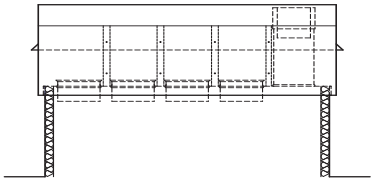

| Nombre de sorties | Dimensions du socle Largeur x Longueur |
|---|---|
| 1 | 250 x 250 mm |
| 2 | 250 x 360 mm |
| 3 | 250 x 520 mm |
| 4 | 250 x 680 mm |
| 5 | 250 x 840 mm |
| 6 | 250 x 1000 mm |
| 7 | 250 x 1160 mm |
| 8 | 250 x 1320 mm |

| Nombre de sorties par rangée | Dimensions du socle Largeur x Longueur |
|---|---|
| 2+2 | 375 x 375 mm |
| 3+3 | 375 x 520 mm |
| 4+4 | 375 x 680 mm |
| 5+5 | 375 x 840 mm |
| 6+6 | 375 x 1000 mm |
| 7+7 | 375 x 1160 mm |
| 8+8 | 375 x 1320 mm |

Le caisson multi-sorties se compose de trois éléments:

- Socle, intérieur isolé 25 mm (laine minérale), avec bord d'appui.
- Tôle intermédiaire avec sorties séparées.
- Capot pare-pluie pour évacuation verticale avec sorties séparées, blindées et gouttière d'évacuation, démontable.

Lorsque des sorties d'un diamètre de Ø 150 mm ou supérieur sont utilisées par paire, les dimensions d'origine ainsi que l'entre-axe changent.

## Caissons multi-sorties à sortie latérale - remarques importantes

Les exigences esthétiques et les prescriptions structurelles demandées dans les normes de la construction sont strictement respectées à la fabrication de nos caissons multi-sorties.

Nous vous proposons également une large gamme de matériaux avec lesquels nous fabriquons nos caissons multi-sorties, par exemple: Cuivre, Inox, Aluminium, Cu-ti-zinc, Zinc prépatiné (Quartz, Anthra, etc), Uginox FTE, etc.

Nos caissons multi-sorties peuvent-être montés sur pratiquement tous les types de toit:
Toit plat, toit en pente, toit industriel, toit de hangar, etc.

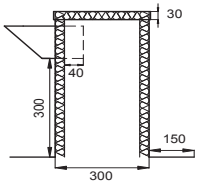


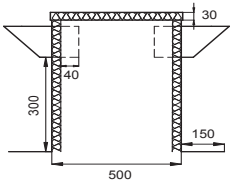


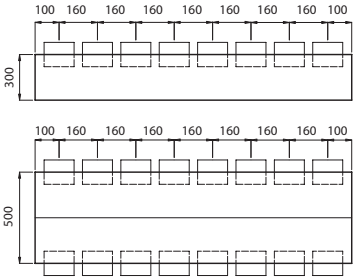


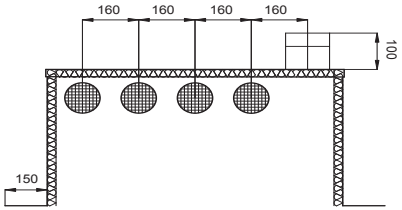


| Nombre de sorties | Dimensions du socle Largeur x Longueur |
|---|---|
| 1 | 300 x 300 mm |
| 2 | 300 x 360 mm |
| 3 | 300 x 520 mm |
| 4 | 300 x 680 mm |
| 5 | 300 x 840 mm |
| 6 | 300 x 1000 mm |
| 7 | 300 x 1160 mm |
| 8 | 300 x 1320 mm |

| Nombre de sorties par rangée | Dimensions du socle Largeur x Longueur |
|---|---|
| 2+2 | 500 x 400 mm |
| 3+3 | 500 x 520 mm |
| 4+4 | 500 x 680 mm |
| 5+5 | 500 x 840 mm |
| 6+6 | 500 x 1000 mm |
| 7+7 | 500 x 1160 mm |
| 8+8 | 500 x 1320 mm |

Grille de protection inclue dans la sortie latérale

Capot intérieur isolé 25 mm (laine minérale), démontable

Socle, intérieur isolé 25 mm (laine minérale), avec bord d'appui.

Lorsque des sorties d'un diamètre de Ø 150 mm ou supérieur sont utilisées par paire, les dimensions d'origine ainsi que l'entre-axe changent.

## Caissons multi-sorties

### Caisson multi-sorties à 1 rangée

Type HF 1-rangée

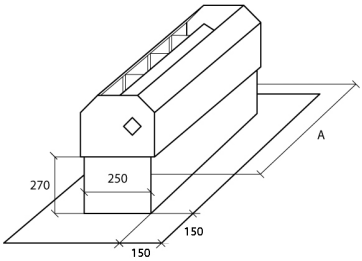


Type HL 1-rangée

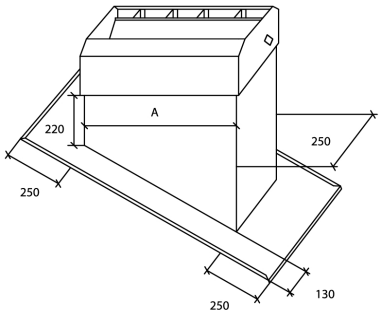


Type HQ 1-rangée

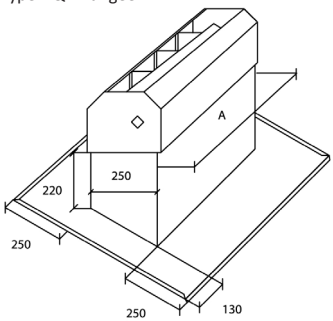


### Caisson multi-sorties à 2 rangées

Type HF 2-rangées

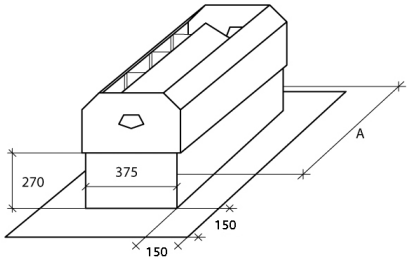


Type HL 2-rangée

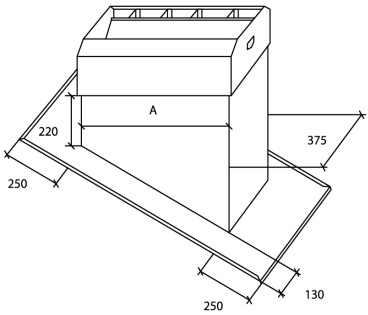


Type HQ 2-rangées

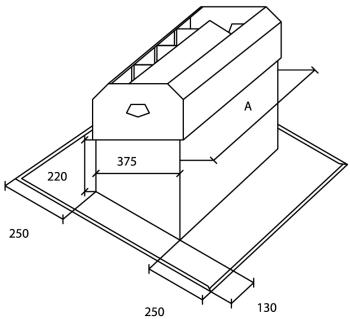


**Text d´offre:**
Caisson multi-sorties en inox pour toit plat
Type HF 1/4, 1-rangée, isolé 25 mm (laine minérale)
Dimensions: 250 x 680 mm
4 x sorties DN Ø 125 mm, ventilation
Sorties d´air séparées
Hauteur du socle: 300 mm
Exécution en inox 0.8 mm, soudé à l´Argon
Capot démontable et isolé avec de l´Armaflex

**Text d´offre:**
Caisson multi-sorties en inox pour toit incliné
Type HQ 2/8, 2-rangées, isolé 25 mm (laine minérale)
Dimensions: 375 x 680 mm
7 x sorties DN Ø 100 mm, ventilation
1 x sorties DN Ø 110 mm, sanitaire
Sorties d´air séparées
Hauteur arrière du socle: 250 mm
Capot démontable et isolé avec de l´Armaflex

Autres dimensions (ex: hauteur du socle, matériaux) sur demande

## Caissons multi-sorties

### Caisson avec sorties latérales à 1 rangée

Type RF 1-rangée

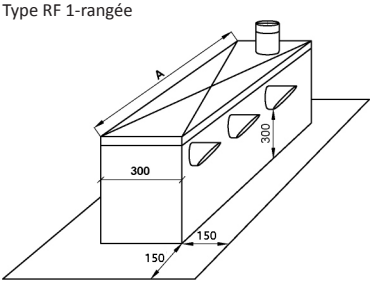


### Caisson avec sorties latérales à 2 rangées

Type RF 2-rangées

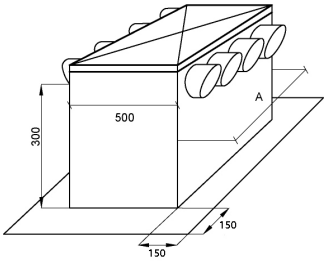


Type RL 1-rangée

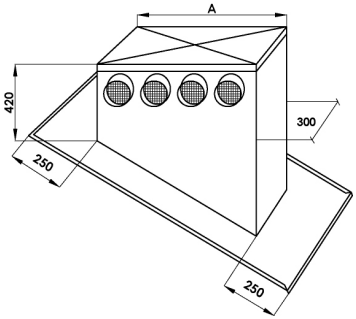


Type RL 2-rangées

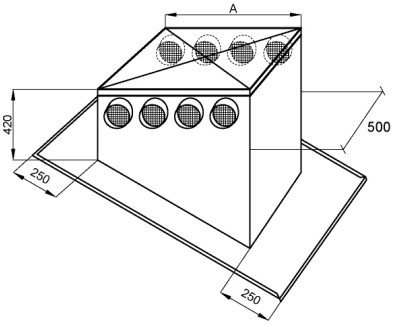


Type RQ 1-rangée

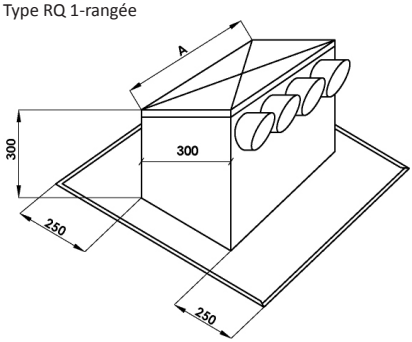


Type RQ 2-rangées

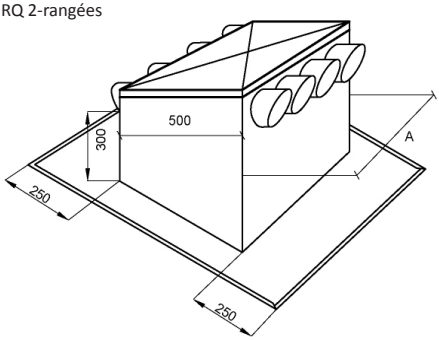


**Text d´offre:**
Caisson multi-sorties en inox pour toit plat
Type RF 1/4, 1-rangée, isolé 25 mm (laine minérale)
Dimensions: 300 x 680 mm
3 x sorties DN Ø 100 mm, ventilation
1 x sorties DN Ø 100 mm, sanitaire
Hauteur du socle (sous sorties): 300 mm
Exécution en inox 0.8 mm, soudé à l´Argon
Capot démontable

**Text d´offre:**
Caisson multi-sorties en cuivre pour toit incliné
Type RL 2/8, 2-rangées, isolé 25 mm (laine minérale)
Dimensions: 375 x 680 mm
4 x sorties DN Ø 100 mm, ventilation
4 x sorties DN Ø 125 mm, ventilation
Hauteur du socle (sous sorties): 420 mm
Exécution en inox 0.8 mm, soudé à l´Argon
Capot démontable

Autres dimensions (ex: hauteur du socle, matériaux) sur demande

## Caissons multi-sorties - Variantes de montage

### A. Montage sur toit plat sur l'isolation

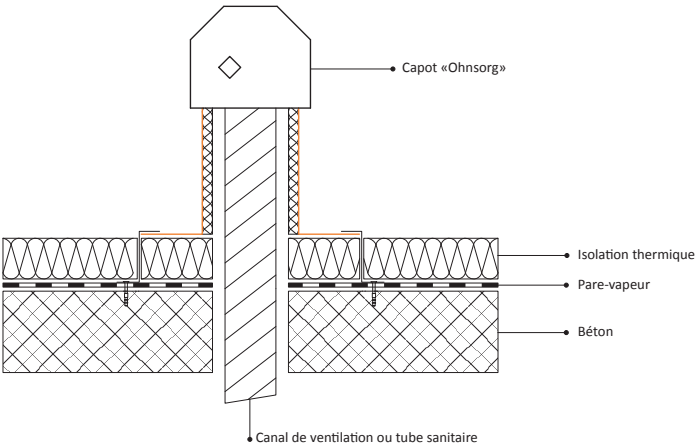


### B. Montage sur toit plat sous l'isolation

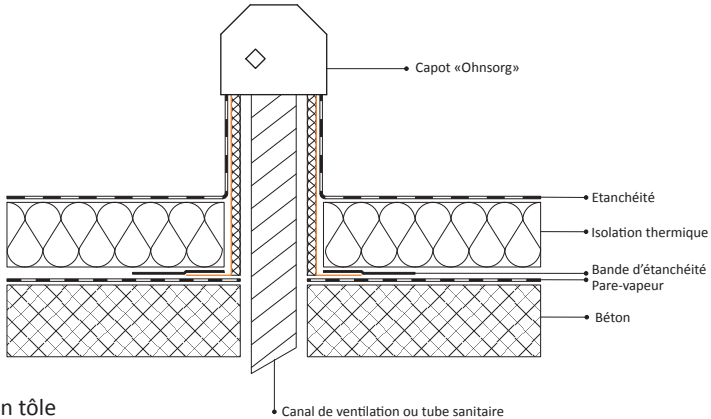


### C. Montage sur toit en tôle

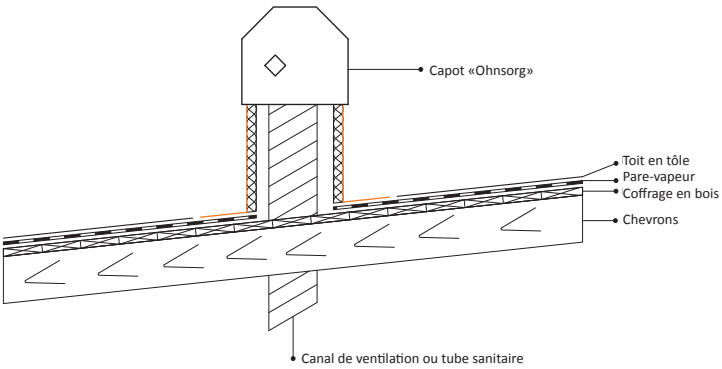

## Caissons multi-sorties - Variantes de montage

### D. Montage en sous-toiture

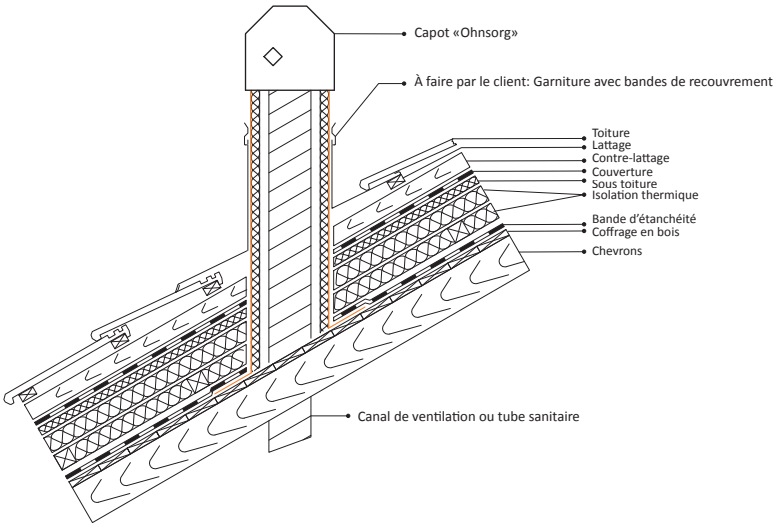


### E. Montage sur toit en tuiles

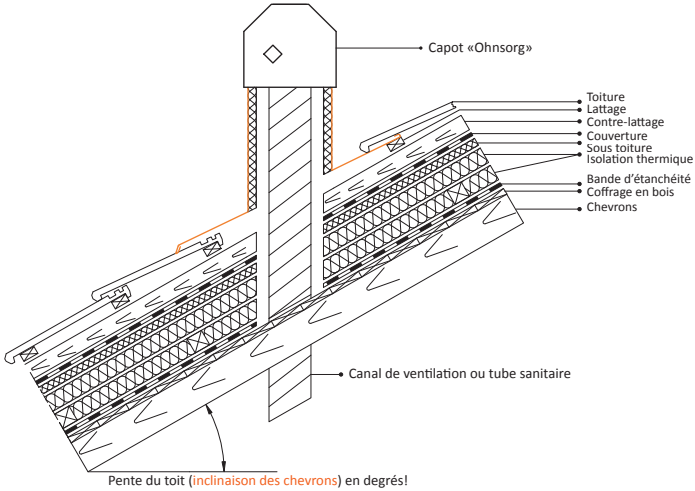

**Caisson de toiture type DUO**

Pour sortie d’air verticale et prise d’air horizontale avec tablette

Version illustrée:
Dimensions: 850 x 650 mm, hauteur: 550 mm
1 x coiffe anti-pluie biconique DN 400 x 200 mm
Canal de support intérieur isolé 25 mm (laine minérale),
DN intérieur 350 x 150 mm
1 x grille pare-pluie largeur: 300 mm / hauteur: 200 mm
Capot démontable
Exécution pour toit plat
Matériau: Inox

Autres dimensions, matériaux, nombre de sortie ou de grille pare-pluie sur demande.

**Sortie pour toit plat pour conducteurs de systèmes solaires Type KAB-KA 200**

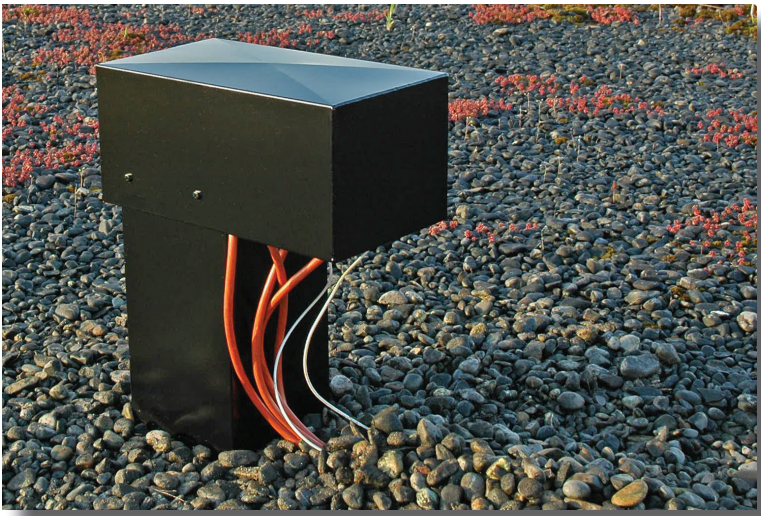

Illustration:
Laqué en noir matt

**Sortie pour toit plat** comprenant une plaque de collage, un socle à base carrée et un couvercle horizontal. Plaque rugueuse de 150 mm de largeur.
Dimensions de l'illustration: 200 x 200 mm, hauteur du socle: 420 mm, hauteur totale: 550 mm.
Autres dimensions selon vos besoins. Matériaux: Inox, Aluminium.
Traitement de surface: Selon vos besoins en RAL ou NCS.

**Garniture**

**Garniture pour toit plat ou incliné** avec tablette.
Fabrication possible selon vos mesures en forme de carré, rectangle et rond.
Disponible en Aluminium, Cuivre, Inox ou Cu-ti-zinc. Autres matériaux sur demande.

Caisson de toiture type HF/RF
Dimensions: 300 x 360 mm
2 x prises d›air latérales DN Ø 125 mm
1 x sortie d›air verticale DN Ø 125 mm
Haurteur du socle: 300 mm (sous prises d´air)
Socle isolé 25 mm (laine minérale)
Capot démontable
Exécution pour toit plat, en inox 0.8 mm soudé à l´Argon

Des coudes pare-pluie, coiffes de cheminée, de ventilation et sortie sanitaire peuvent facilement être intégrées sur un caisson de toiture. À cet effet, diverses solutions peuvent-être trouvées.

N’hésitez pas à nous demander.

## Grilles pare-pluie

**Les grilles pare-pluie Ohnsorg** sont constituées de lamelles résistantes aux intempéries et d'une grille de protection en Inox à l'arrière. Elles sont installées en façade ou sur un caisson de toiture et sont, de par une fabrication très soignée, d'une agréable qualité visuelle.

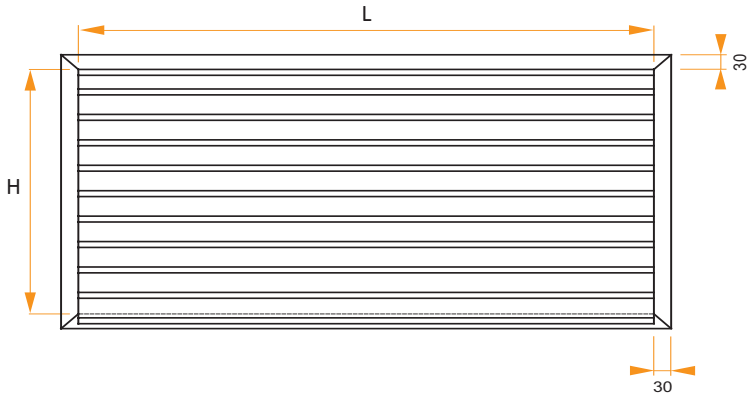


Largeur standard du cadre: 30 mm.
Largeurs optionnelles: 50 mm, 85 mm ou selon vos besoins
Dimensions maximales: largeur: 2200 mm / hauteur: 2200 mm.
Au-dessus, la grille pare-pluie est fabriquée en 2 ou 3 pièces.

Traitement de surface: Selon vos besoins en RAL ou NCS.

## Grilles pare-pluie

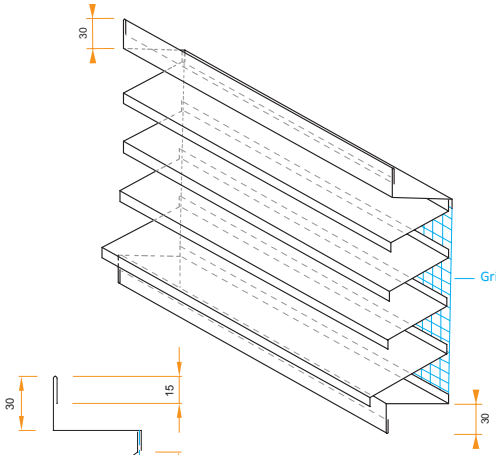


Nos grilles pare-pluie sont également fabriquées «sur mesure». Elles sont disponibles en divers matériaux tel que le Cuivre, Aluminium, Cu-ti-zinc, Inox, Uginox FTE, Ugitop, Zinc prépatiné et autres.

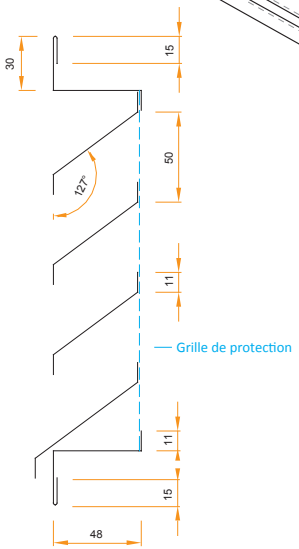


Grille de protection en Inox, 10/10 mm
Surface libre: 65%
Profondeur d'encastrement: 48 mm
Dimensions minimales: largeur: 90 mm / hauteur: 90 mm

Au lieu d'une grille de protection à l'arrière, il est aussi possible d'avoir une grille moustiquaire (en supplément du prix).

**Conditions générales de vente**

Si aucunes conditions spéciales n'ont étés convenues entre les deux parties,
les conditions suivantes sont applicables:

**Prix**
Les prix spécifiés s'entendent en Francs Suisse pour les livraisons effectuées en Suisse
et dans la principauté du Liechtenstein.

Les exécutions spéciales sont facturées en fonction de la pièce demandée.
Aucun retour ne sera accepté sur les exécutions spéciales. Au plus tard, dès le commencement de la fabrication de la commande, celle-ci ne peut plus être révoquée.

**Conditions de livraison**
(sous réserve de modifications)

| | |
|---|---|
| - Frais d'expédition (paquet) | CHF 15.00 |
| - Frais d'emballage (paquet) | CHF 18.00 |
| - Majoration marchandises volumineuses | CHF 15.00 |
| - Supplément pour envoi express dès: | CHF 50.00 |
| - Livraison par palette | CHF 65.00 |
| - Supplément livraison sur chantier (en bordure de trottoir) | CHF 28.00 |
| - Supplément livré avant midi | CHF 80.00 |
| - Supplément livraison commandée (l'heure fix) | CHF 100.00 |

Pour les livraisons sur chantier avec déchargement avec une grue,
des frais effectifs seront facturés pour d'éventuelles pertes de temps du chauffeur.
Tous les prix s'entendent sans T.V.A.

**Retour**
Les retours seront acceptés uniquement après un accord préalable entre les deux parties.
La marchandise reprise en retour sera créditée au maximum de 70 % du prix de vente net.

**Paiement**
30 jours net, à compter de la date de facturation.
Toutes déductions d'escompte injustifiées seront débitées.

**Expédition**
La marchandise est expédiée aux risques et périls du destinataire dès que la marchandise est délivrée à l'agent de transport ou à la personne qui vient la chercher.
En cas de force majeur le fournisseur est dispensé des délais convenus.

**Garantie**
Il n'y a pas de droit aux dommages et intérêts ou aux dommages indirectes.

**Réclamations**
Toutes réclamations seront prises en comptes jusqu'à 8 jours dès la date de livraison.

**For judiciaire**
Le lieu d'exécution pour les deux parties est Steinhausen. La compétence judiciaire est Zoug.

**Modifications**
Nous nous réservons le droit de modifier ces CGV à tout moment sans préavis.
La version actuelle (en vigueur) est disponible à l'adresse www.ohnsorg-soehne-ag.ch

Octobre 2018

**Kontakt**

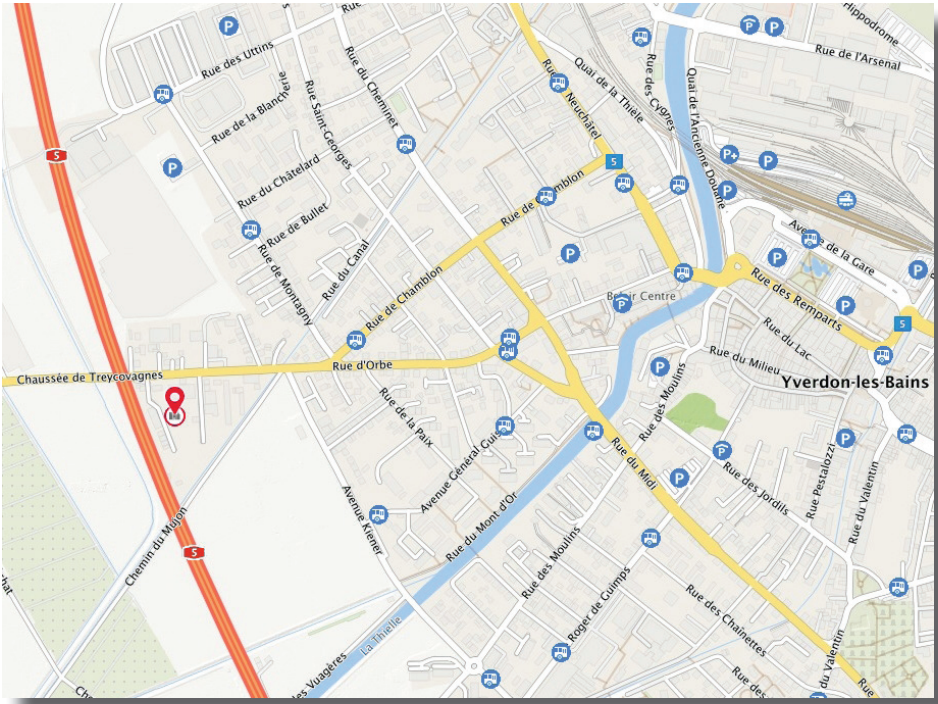


Ohnsorg et fi ls SA | coiffes de cheminées et d'aération | chaussée de Treycovagnes 17 | 1400 Yverdon-les-Bains
Tél 024 446 10 20 | Fax 024 446 10 22 | www.ohnsorg-soehne-ag.ch | yverdon@ohnsorg-soehne-ag.ch